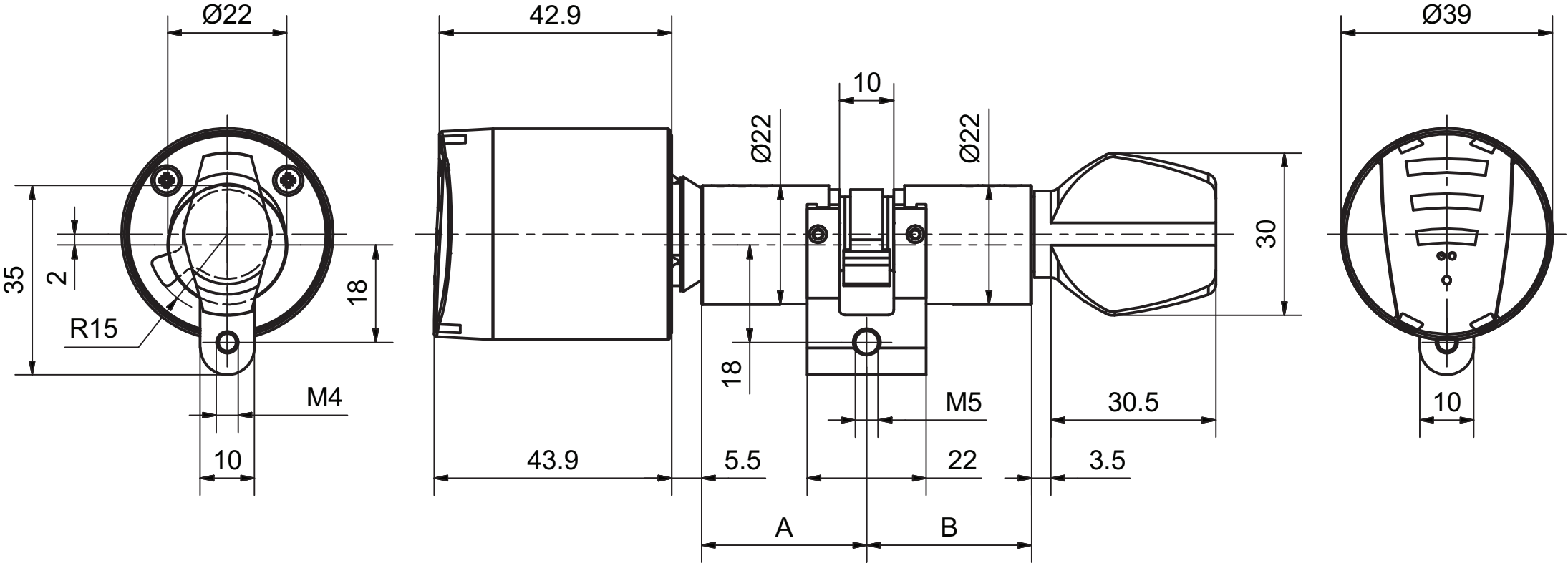
Ø22
42.9
10
Ø22
Ø22
Ø39
35
2
18
R15
M4
10
43.9
5.5
18
M5
22
30.5
3.5
30
10
A
B