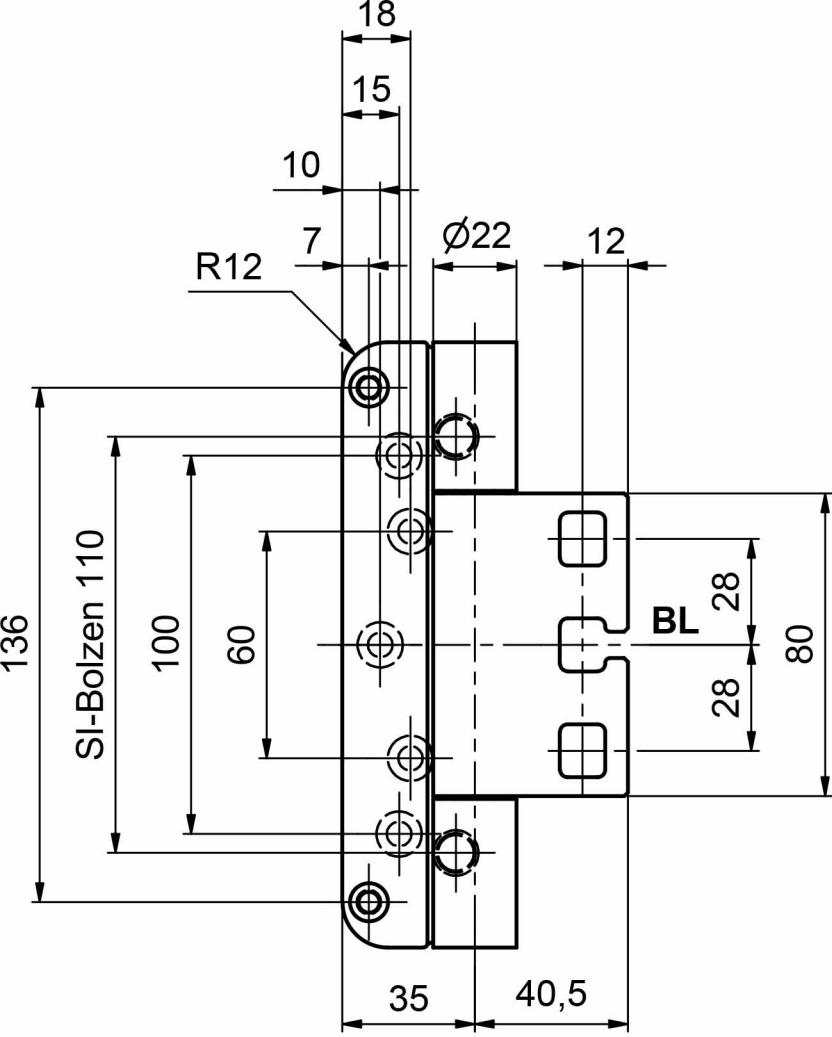
18
15
10
7
R12
Ø22
12
136
SI-Bolzen 110
100
60
28
BL
28
80
35
40,5

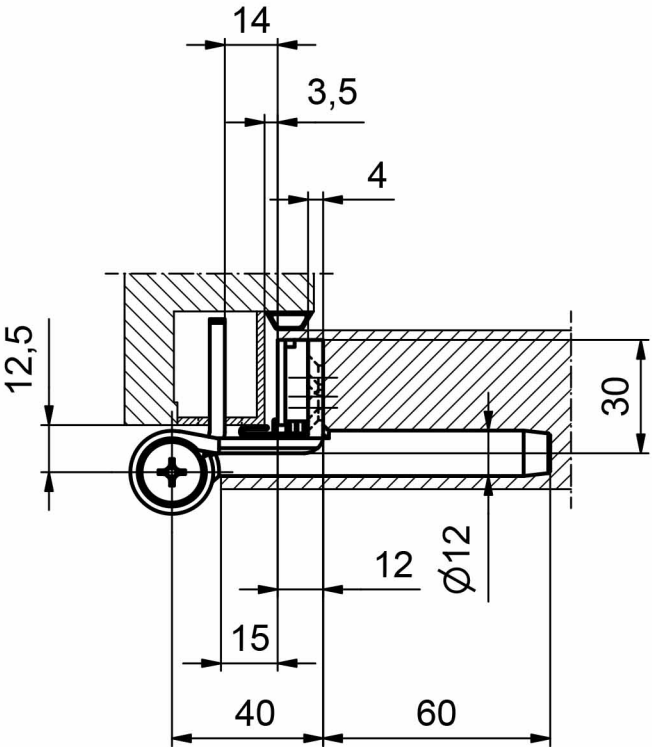
14
3,5
4
12,5
30
Ø12
12
15
40
60