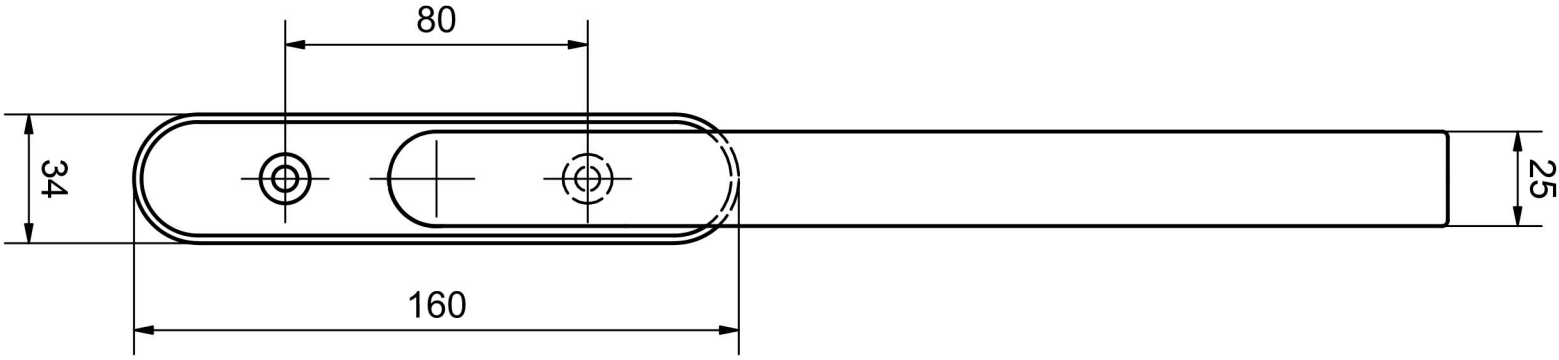
80
34
25
160

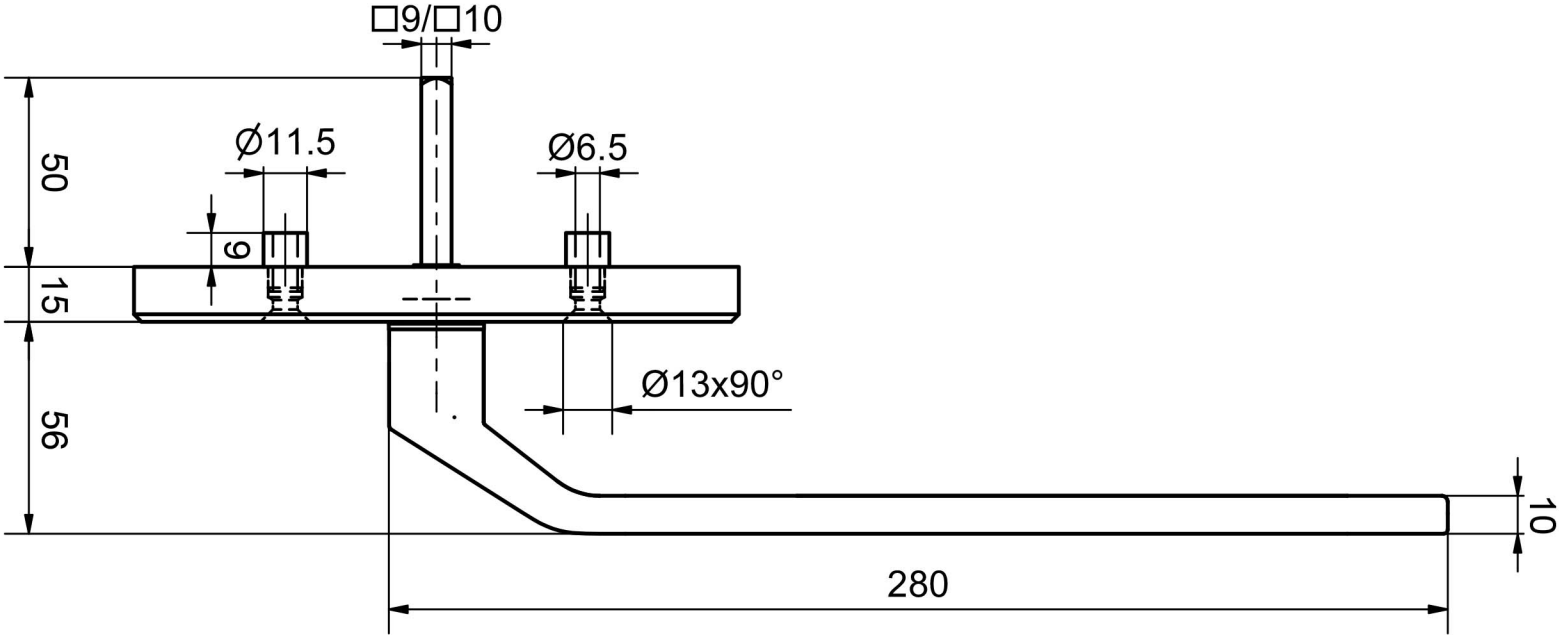
□9/□10
Ø11.5
Ø6.5
50
9
15
56
Ø13x90°
10
280