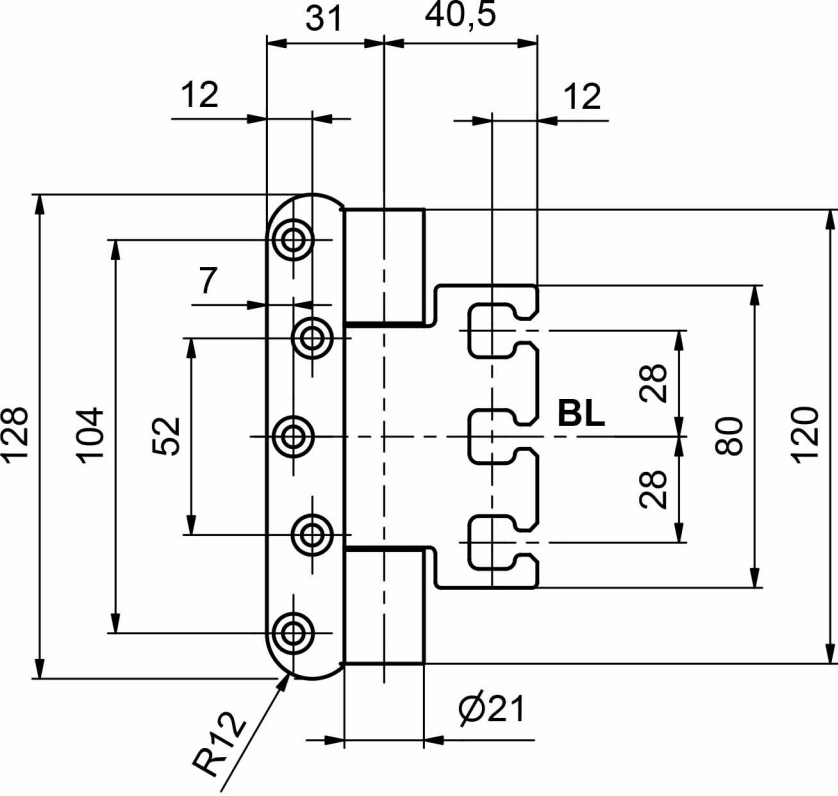
31
40,5
12
12
7
128
104
52
BL
28
28
80
120
R12
Ø21

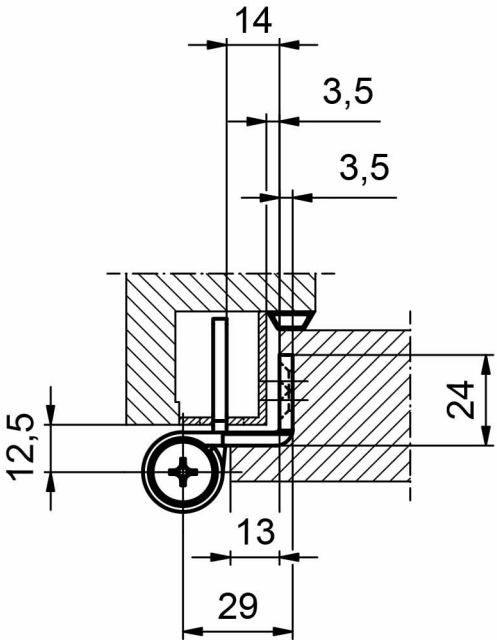
14
3,5
3,5
24
12,5
13
29