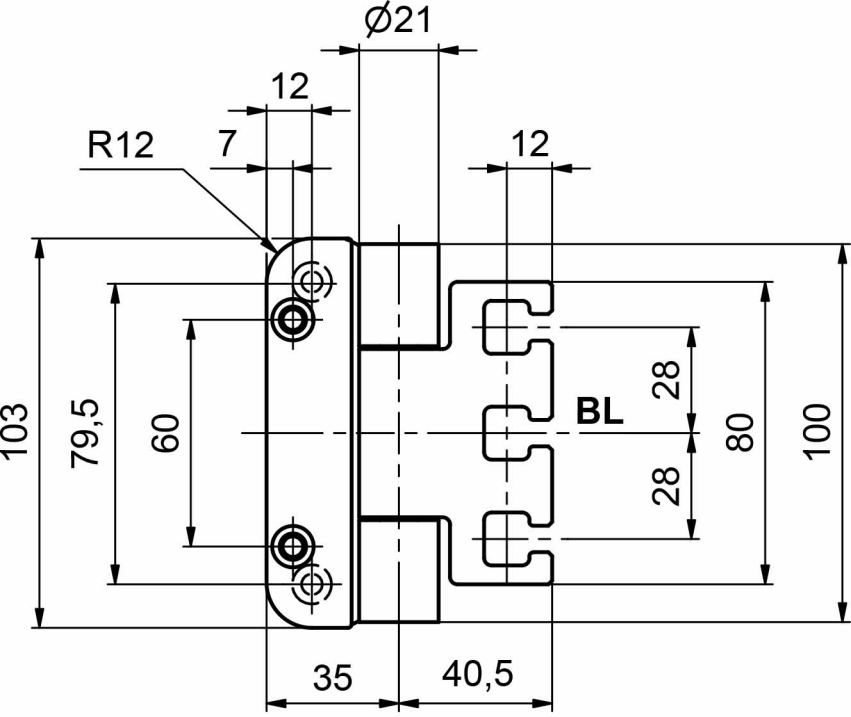
Ø21
12
R12
7
12
103
79,5
60
28
BL
28
80
100
35
40,5

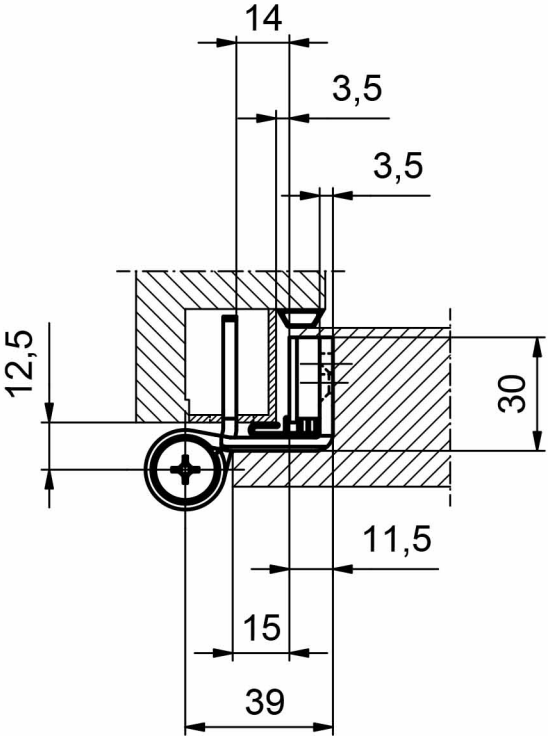
14
3,5
3,5
12,5
30
11,5
15
39