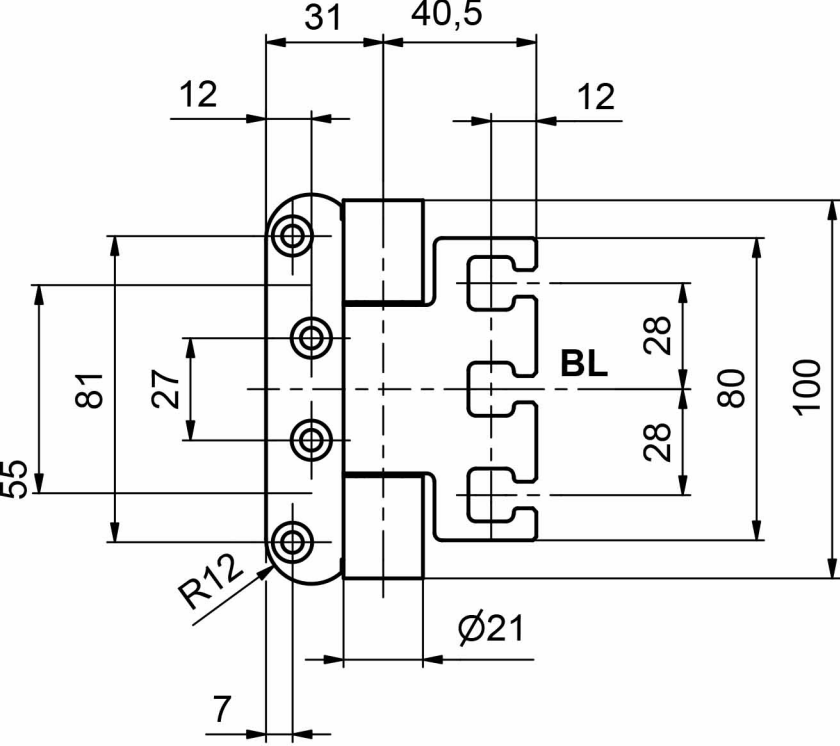
31
40,5
12
12
81
27
55
28
BL
28
80
100
R12
Ø21
7

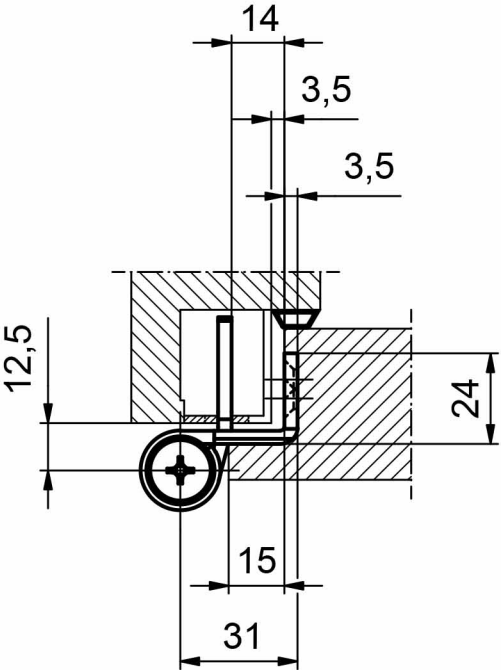
14
3,5
3,5
12,5
24
15
31