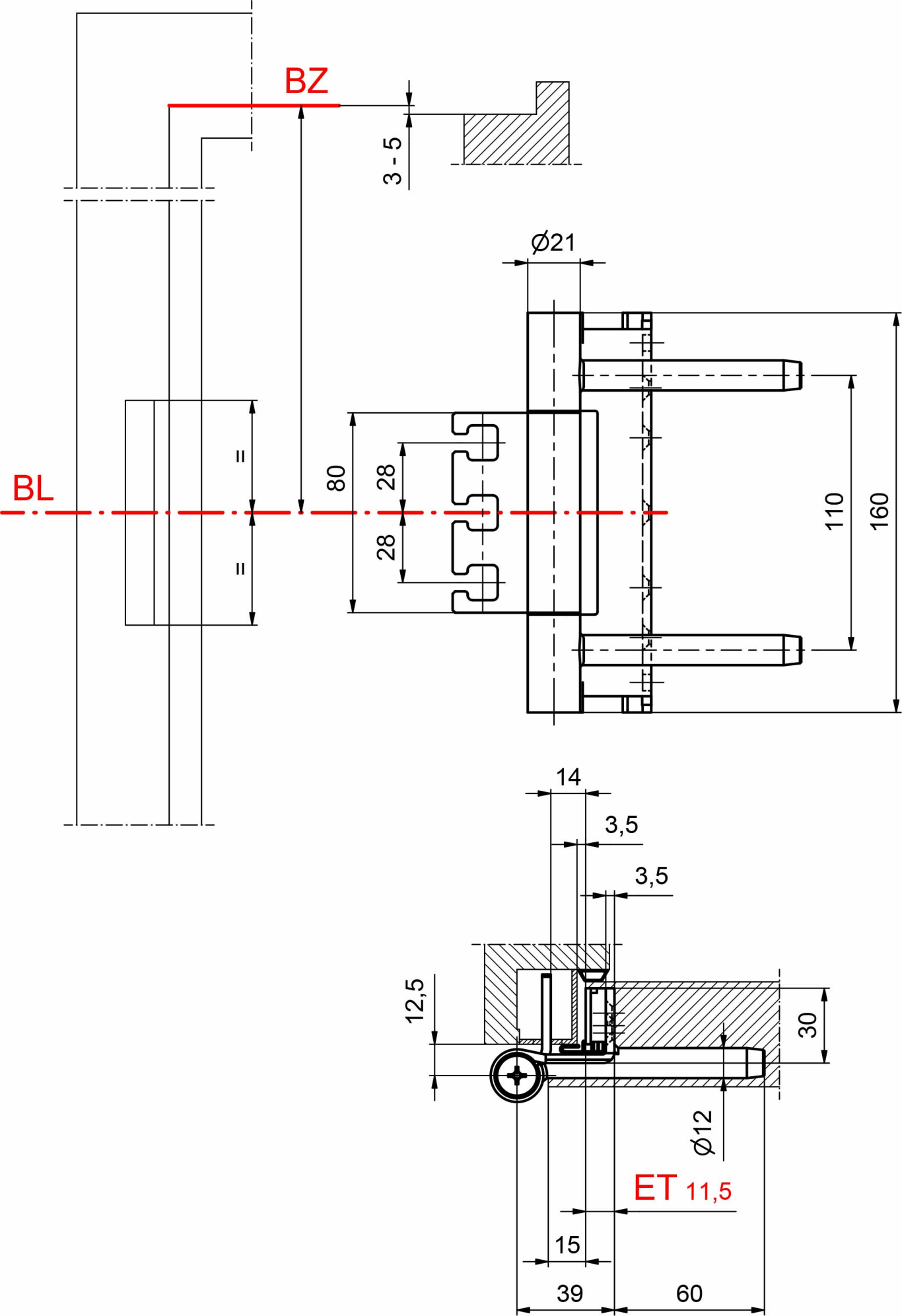
BZ
3 - 5
Ø21
BL
=
=
80
28
28
110
160
14
3,5
3,5
12,5
30
Ø12
ET 11,5
15
39
60