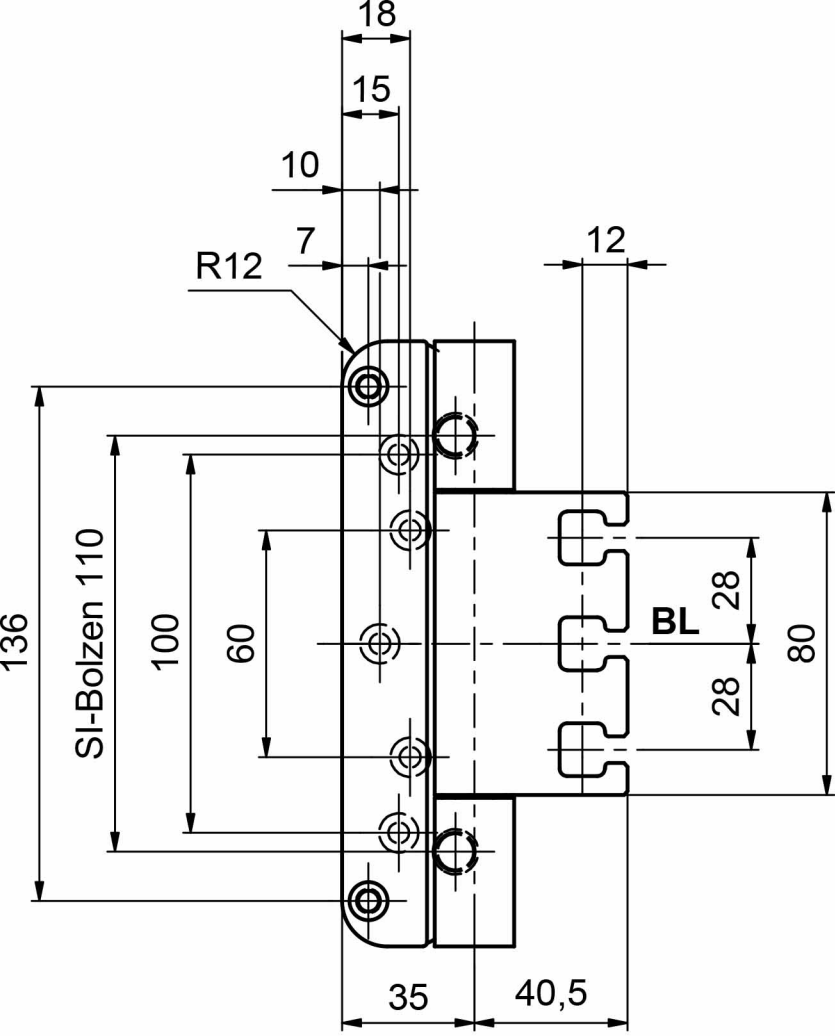
18
15
10
7
R12
12
136
SI-Bolzen 110
100
60
28
BL
28
80
35
40,5

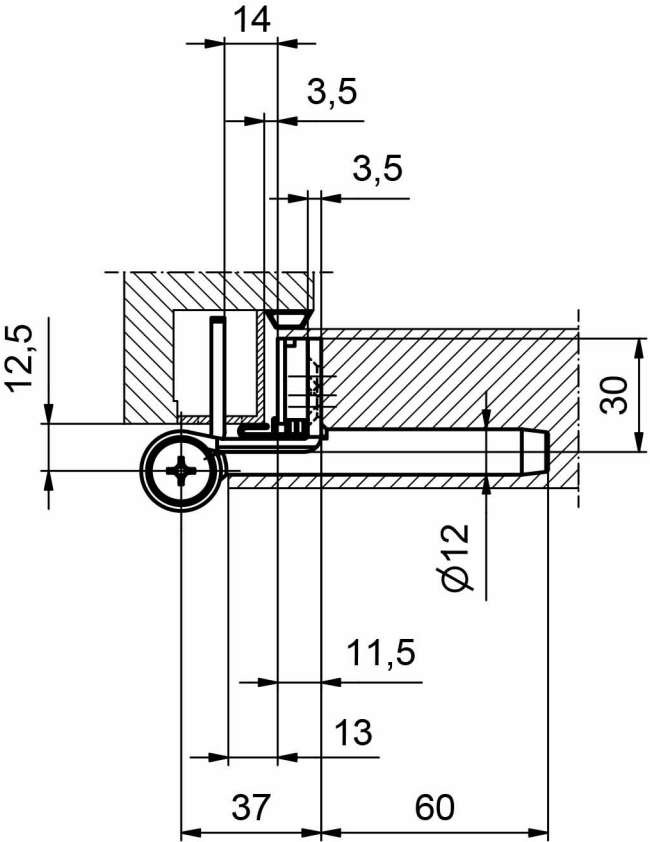
14
3,5
3,5
12,5
30
Ø12
11,5
13
37
60