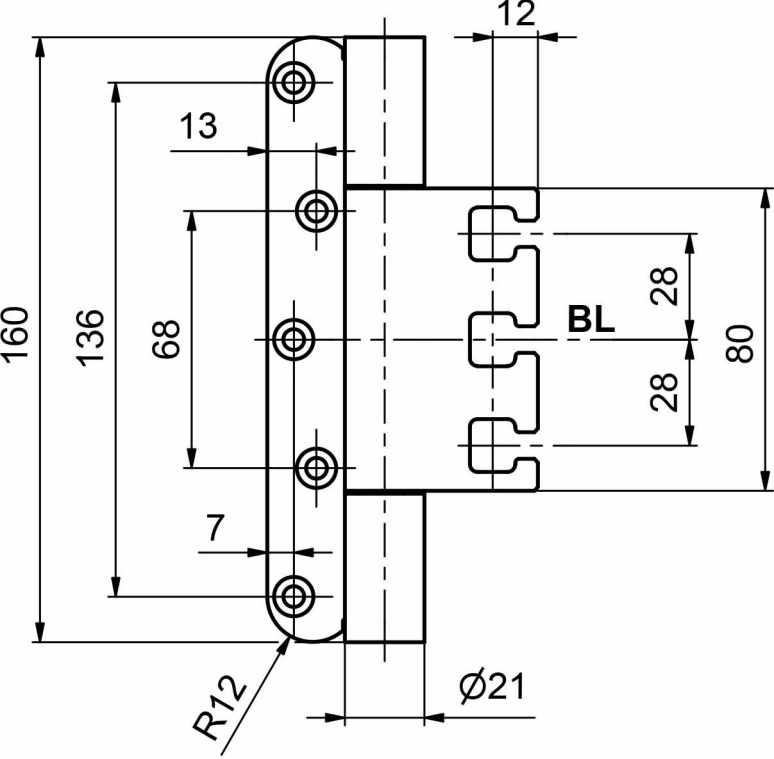
12
13
160
136
68
28
BL
80
28
7
R12
Ø21

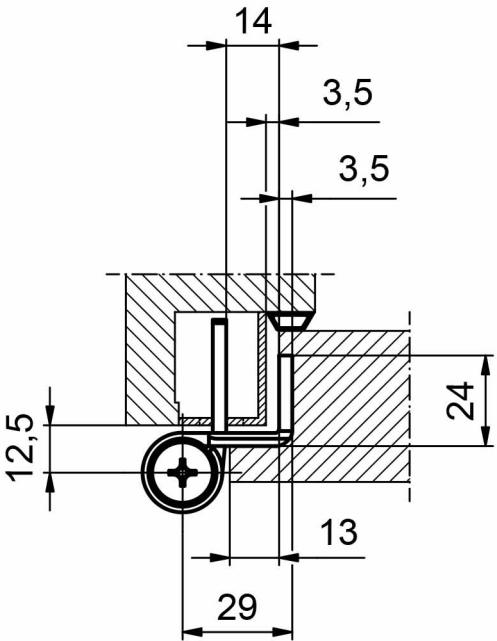
14
3,5
3,5
24
12,5
13
29