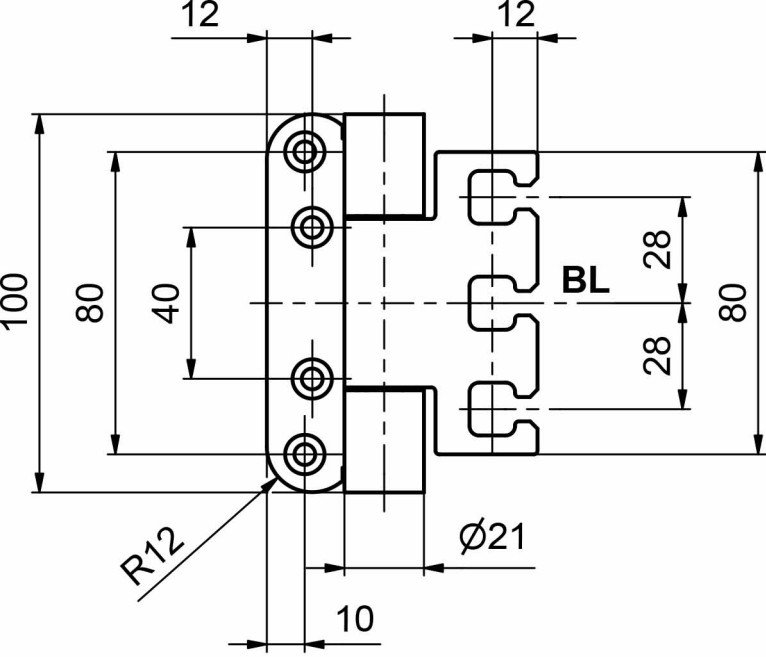
12
12
100
80
40
28
BL
28
80
R12
Ø21
10

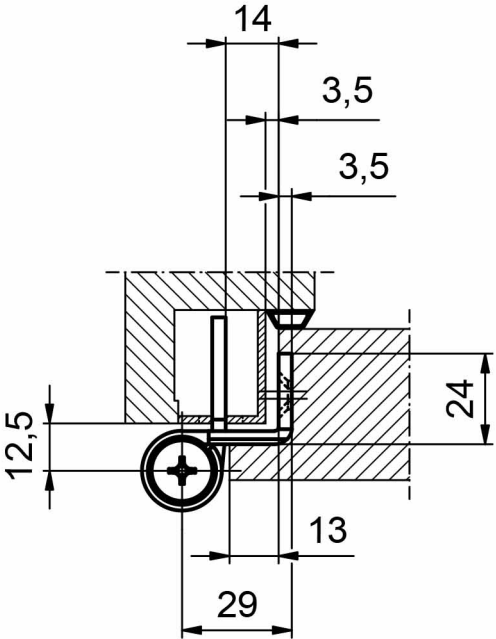
14
3,5
3,5
24
12,5
13
29