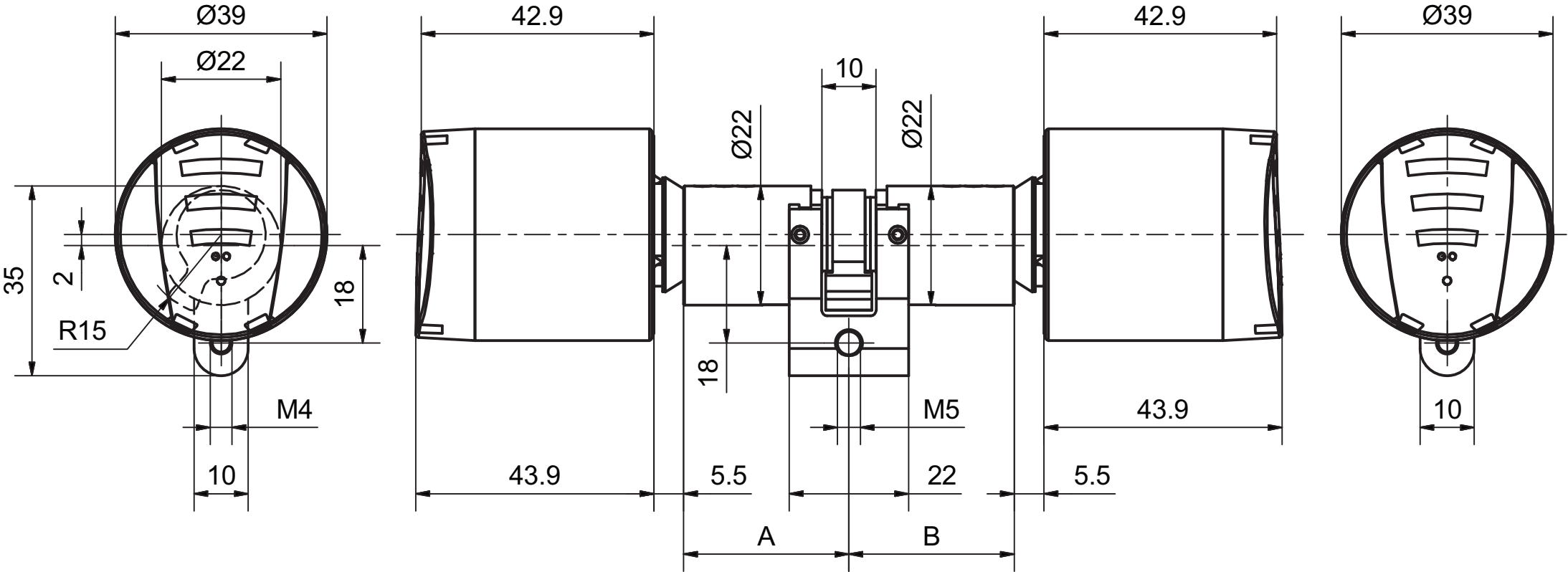
Ø39
Ø22
35
2
R15
18
M4
10
42.9
43.9
5.5
10
Ø22
Ø22
18
M5
22
A
B
42.9
43.9
5.5
Ø39
10