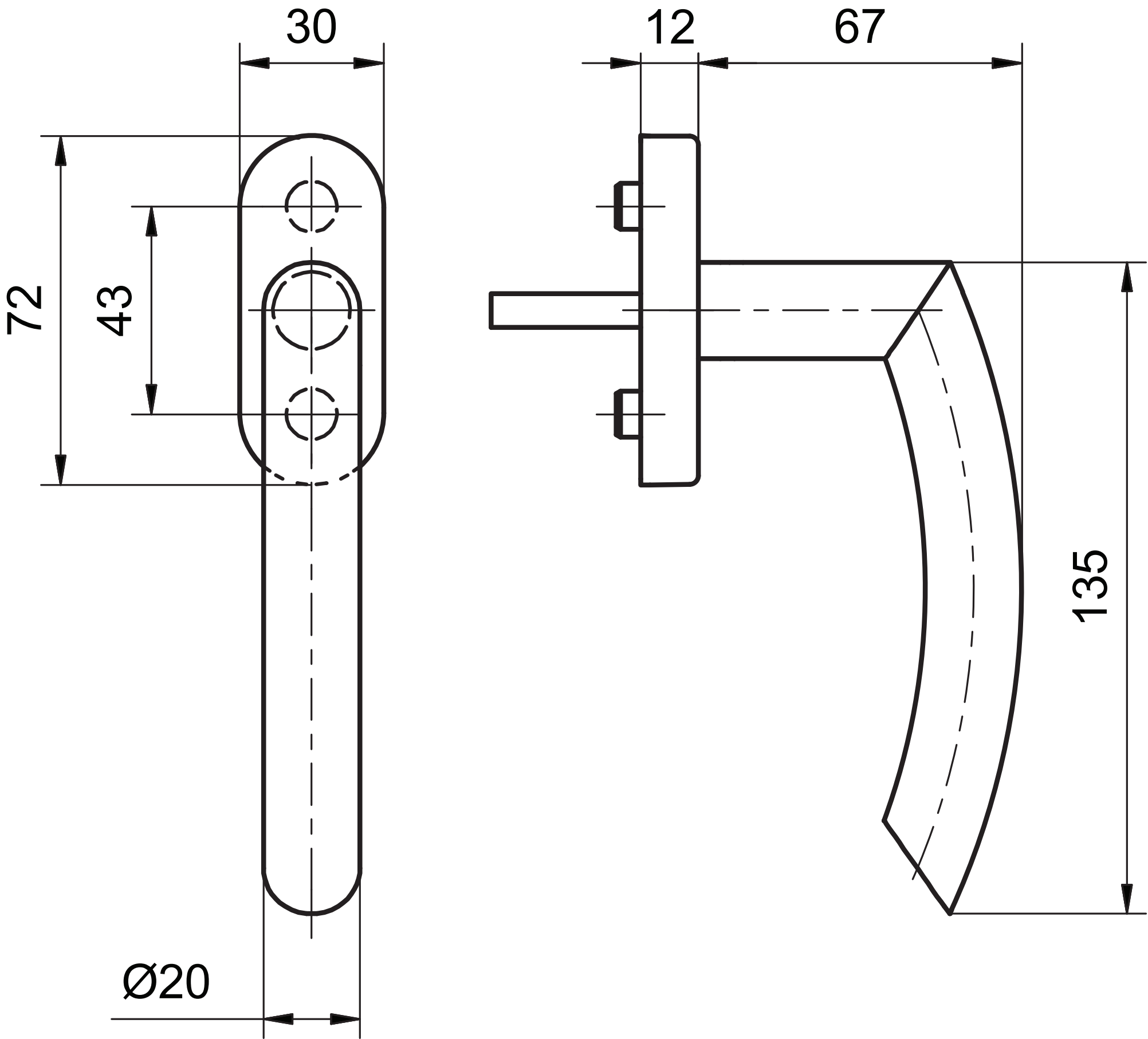
30
12
67
72
43
135
Ø20