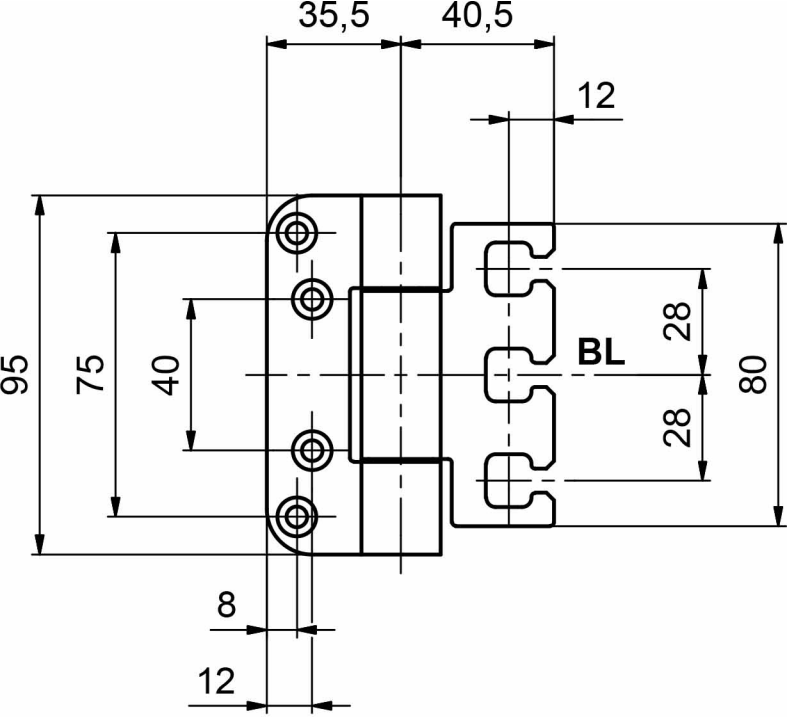
35,5
40,5
12
95
75
40
28
BL
80
28
8
12

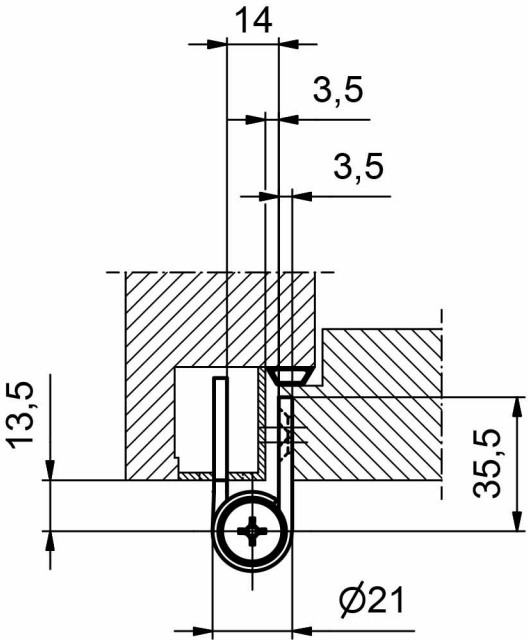
14
3,5
3,5
13,5
35,5
∅21