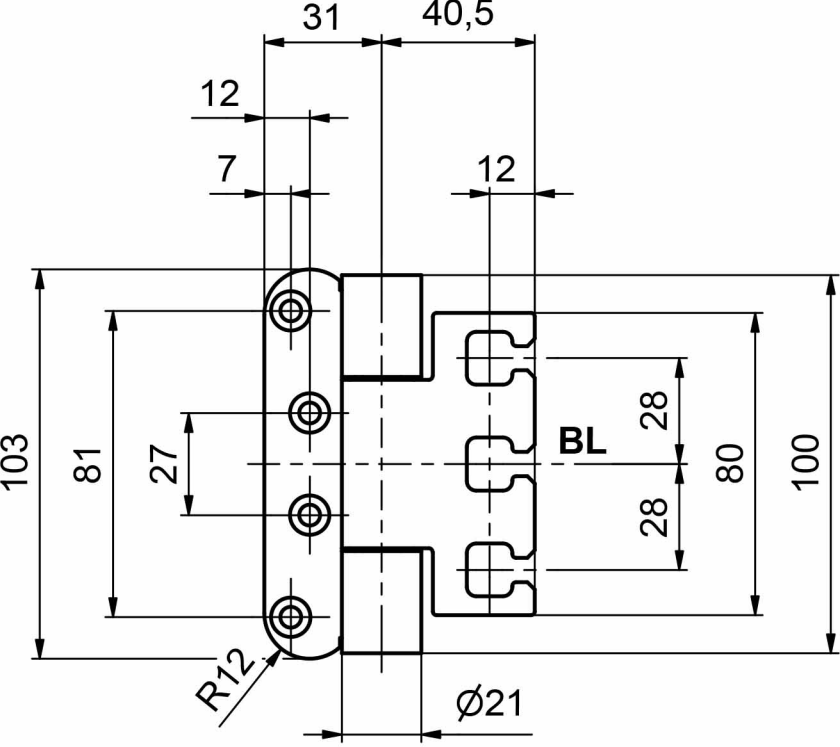
31
40,5
12
7
12
103
81
27
BL
28
28
80
100
R12
Ø21

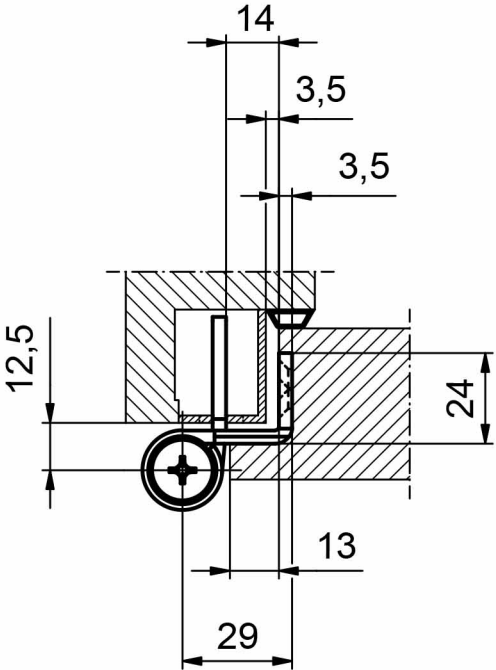
14
3,5
3,5
12,5
24
13
29