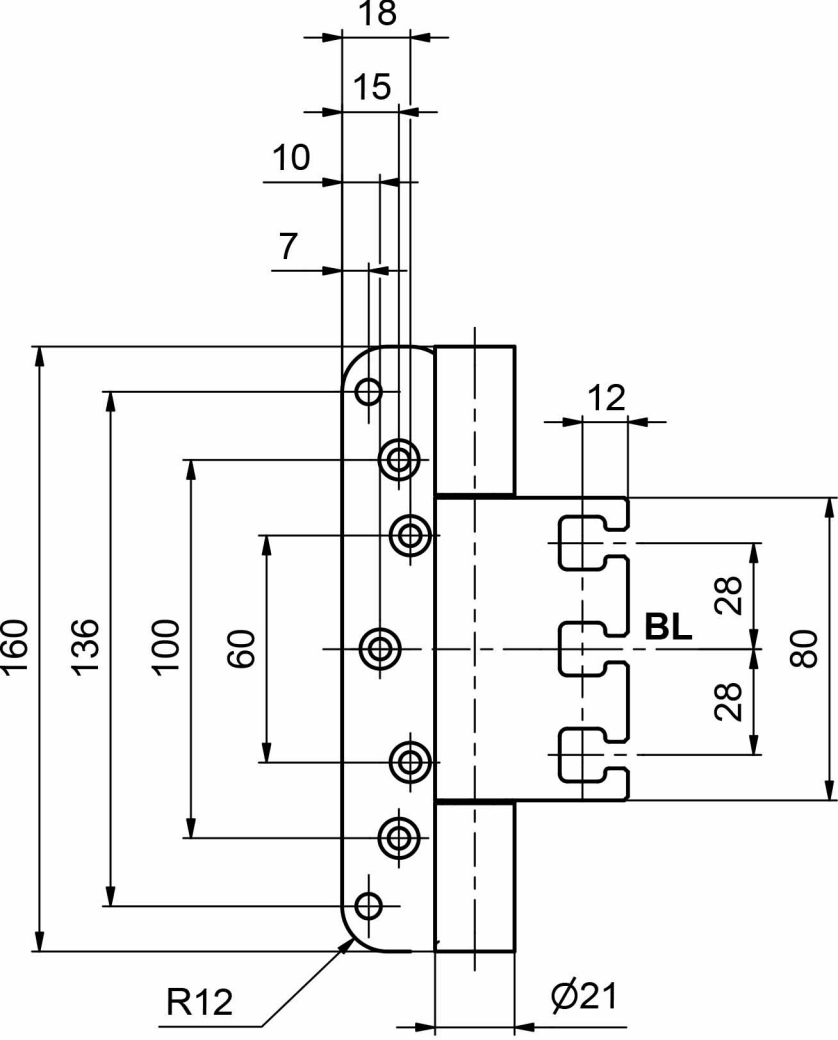
18
15
10
7
12
160
136
100
60
28
BL
28
80
R12
Ø21

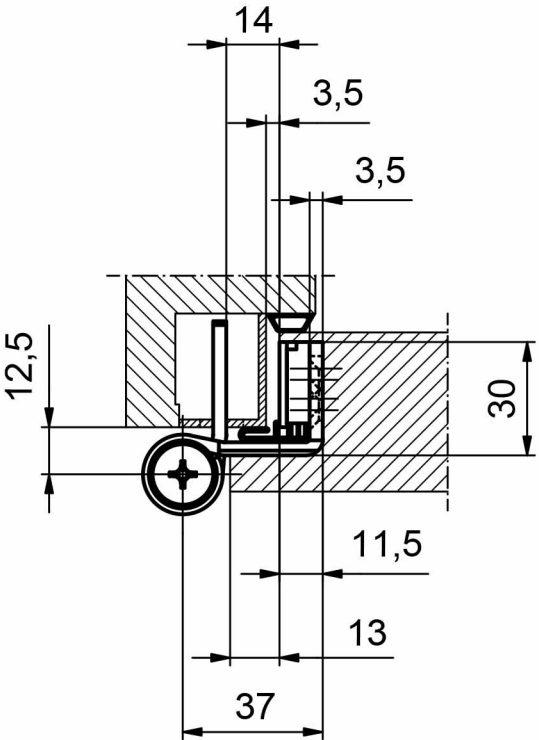
14
3,5
3,5
12,5
30
11,5
13
37