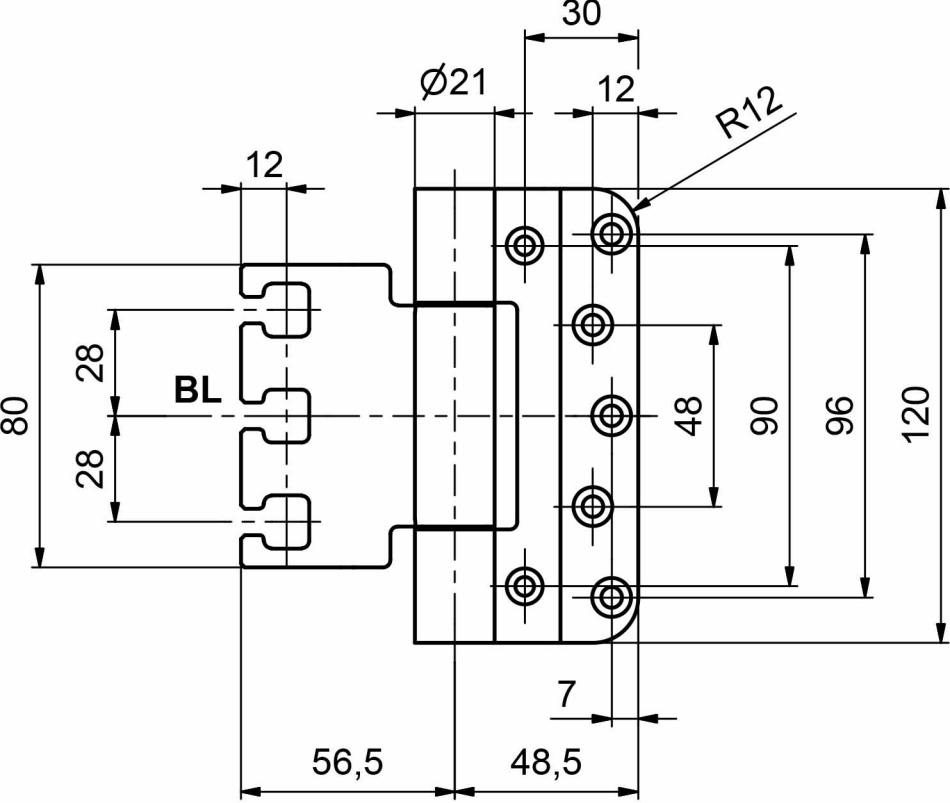
30
Ø21
12
R12
12
80
28
BL
28
48
90
96
120
7
56,5
48,5

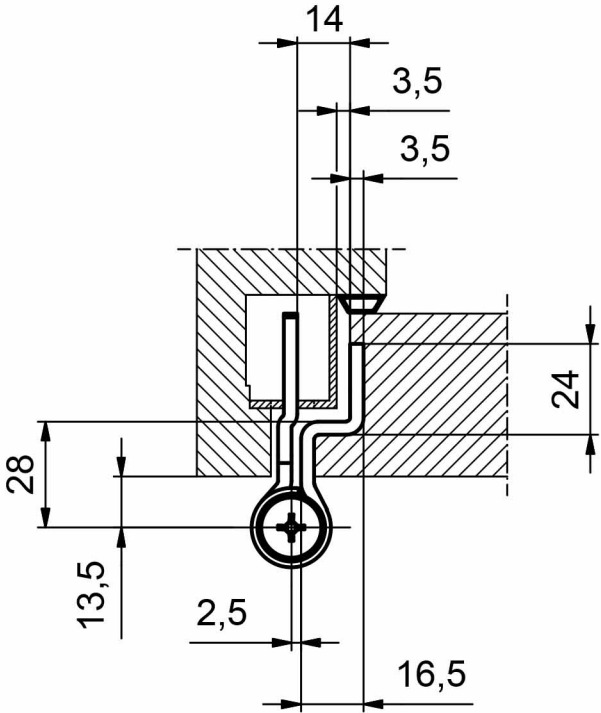
14
3,5
3,5
24
28
13,5
2,5
16,5