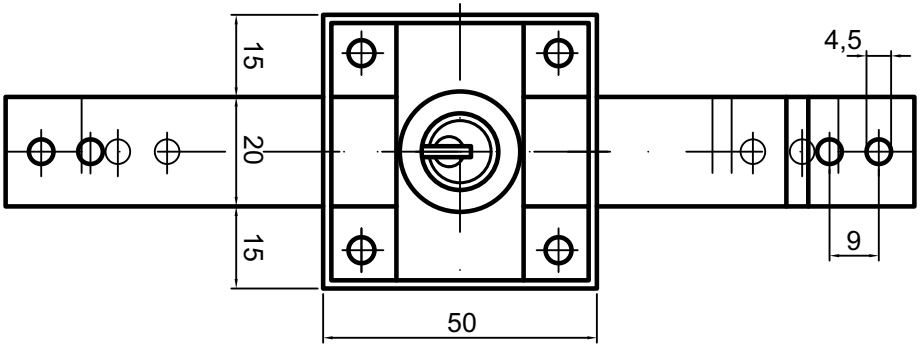
15
20
15
50
4,5
9

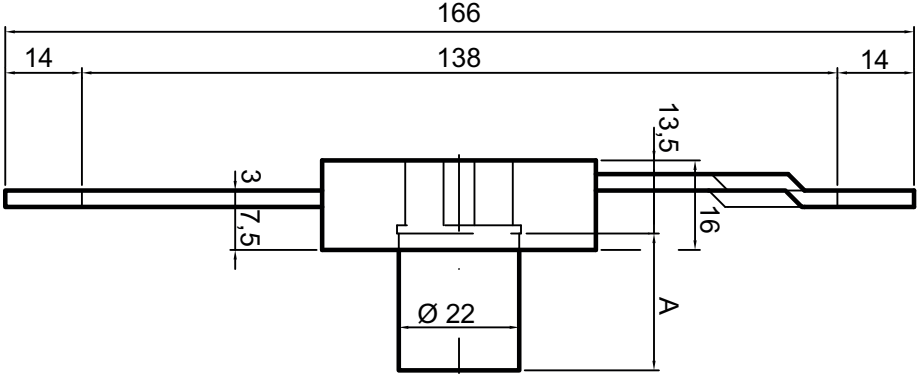
166
14
138
14
13,5
3
7,5
16
A
Ø 22