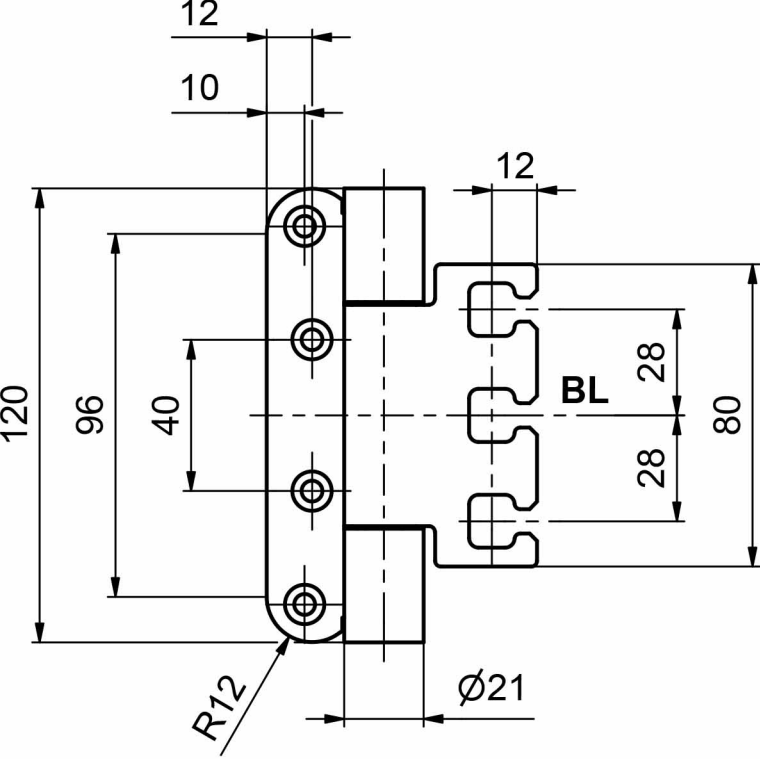
12
10
12
120
96
40
28
BL
28
80
R12
Ø21

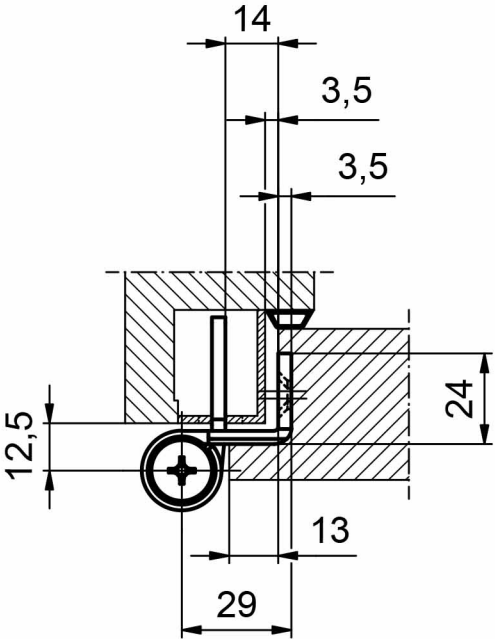
14
3,5
3,5
24
12,5
13
29