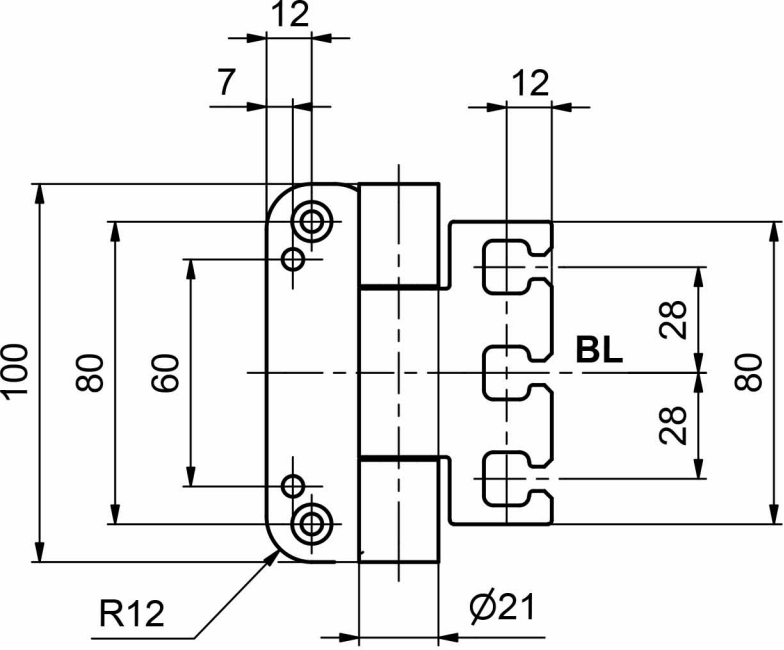
12
7
12
100
80
60
28
BL
28
80
R12
Ø21

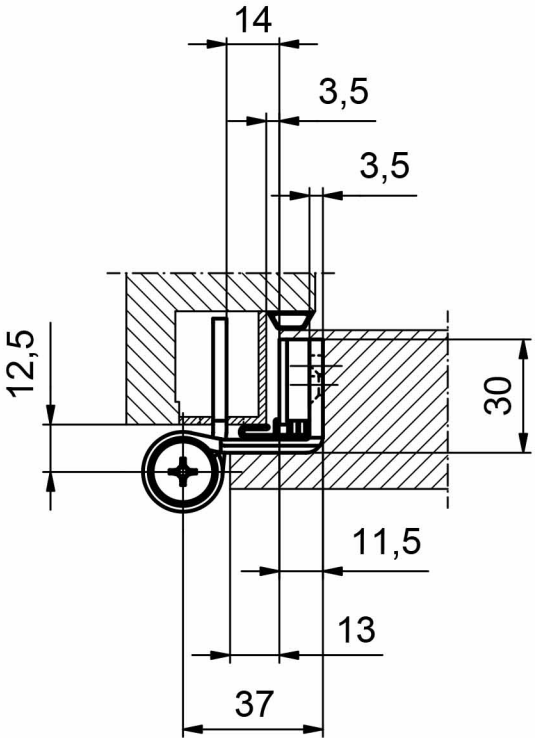
14
3,5
3,5
12,5
30
11,5
13
37