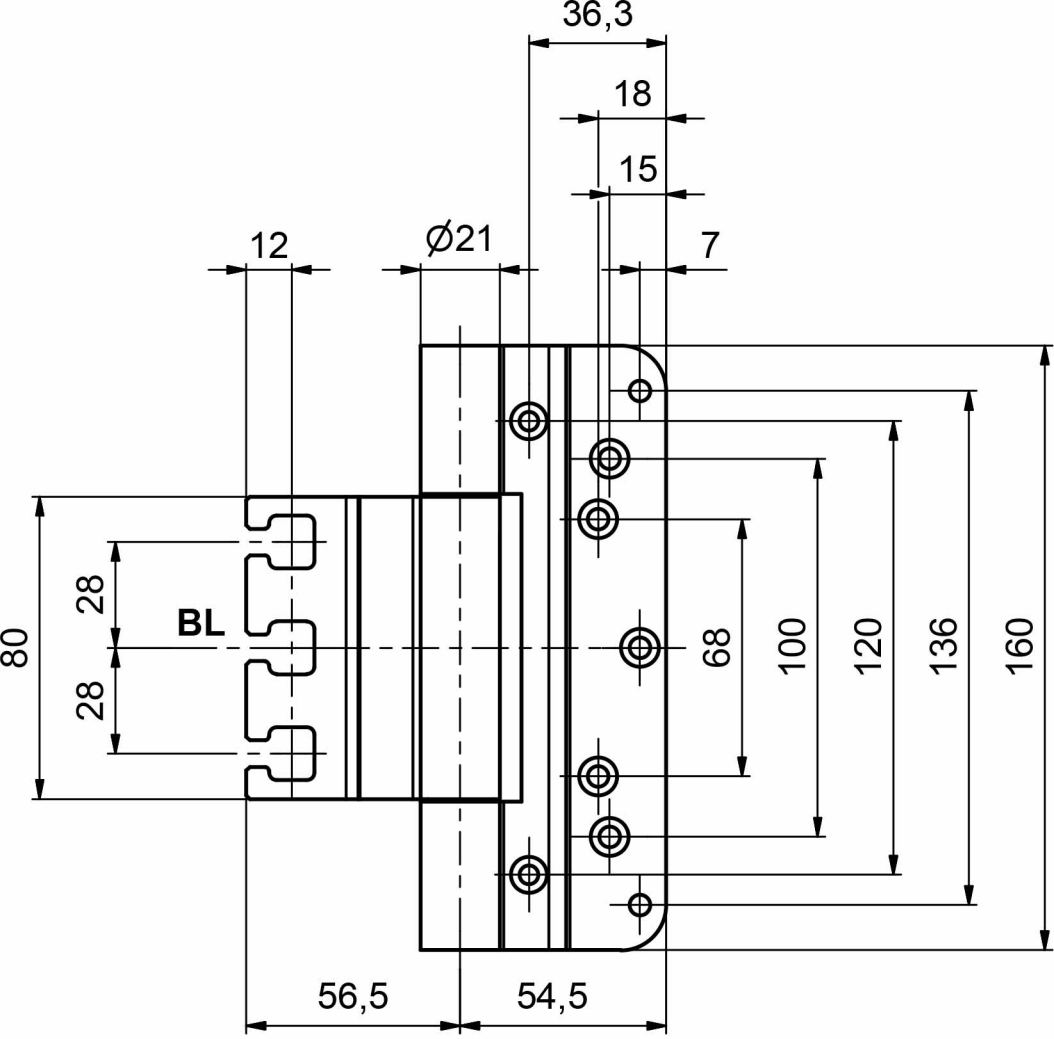
36,3
18
15
12
Ø21
7
80
28
BL
28
68
100
120
136
160
56,5
54,5

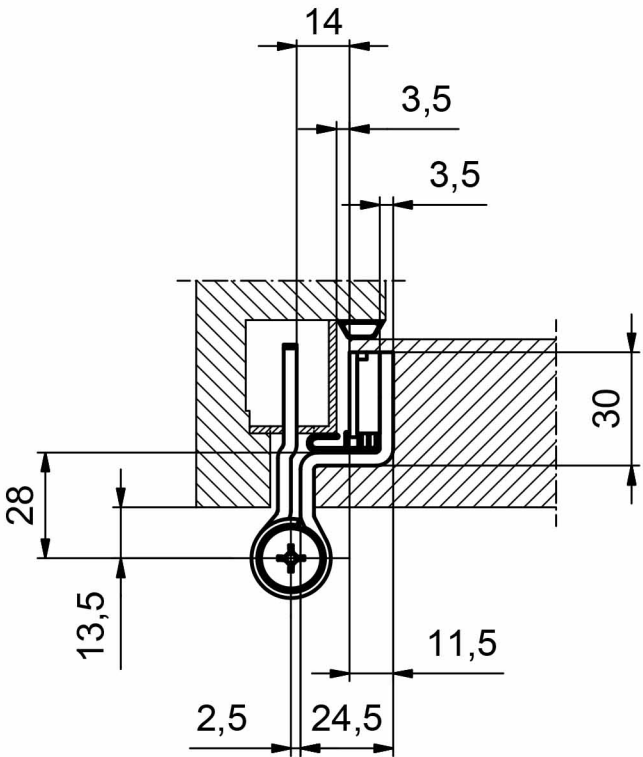
14
3,5
3,5
30
28
13,5
11,5
2,5
24,5