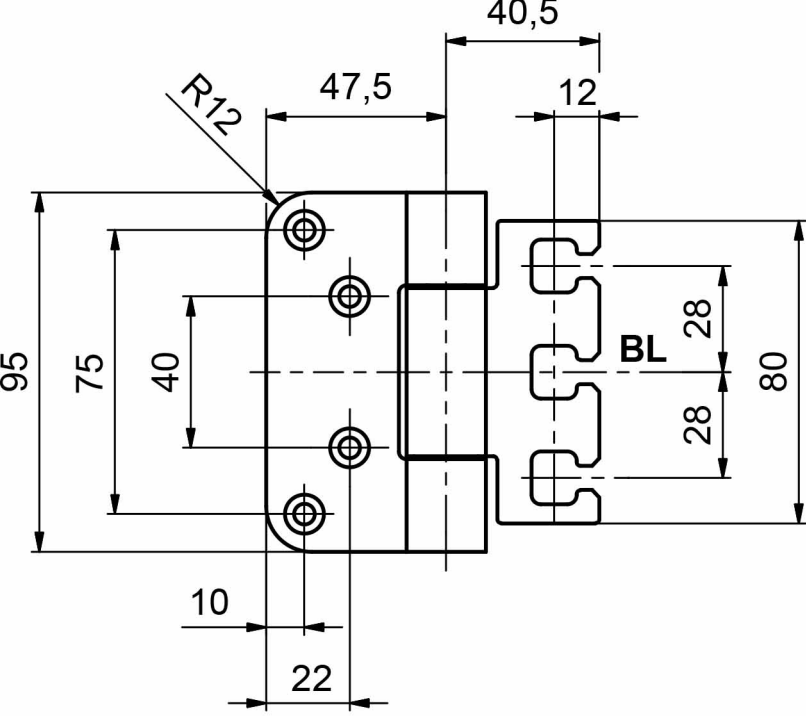
40,5
47,5
12
R12
95
75
40
28
BL
80
28
10
22

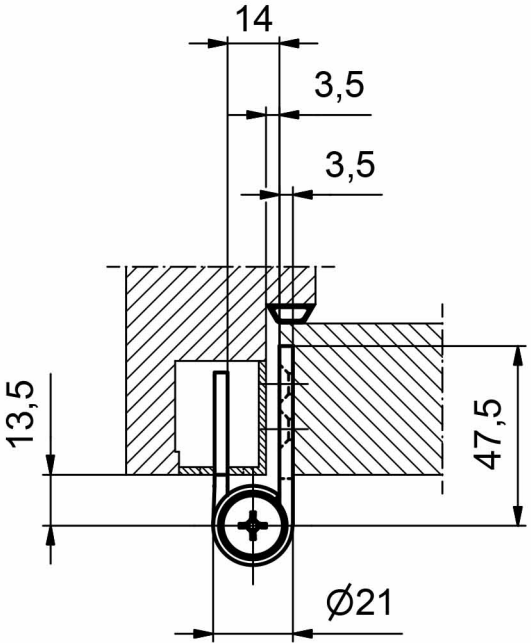
14
3,5
3,5
13,5
47,5
Ø21