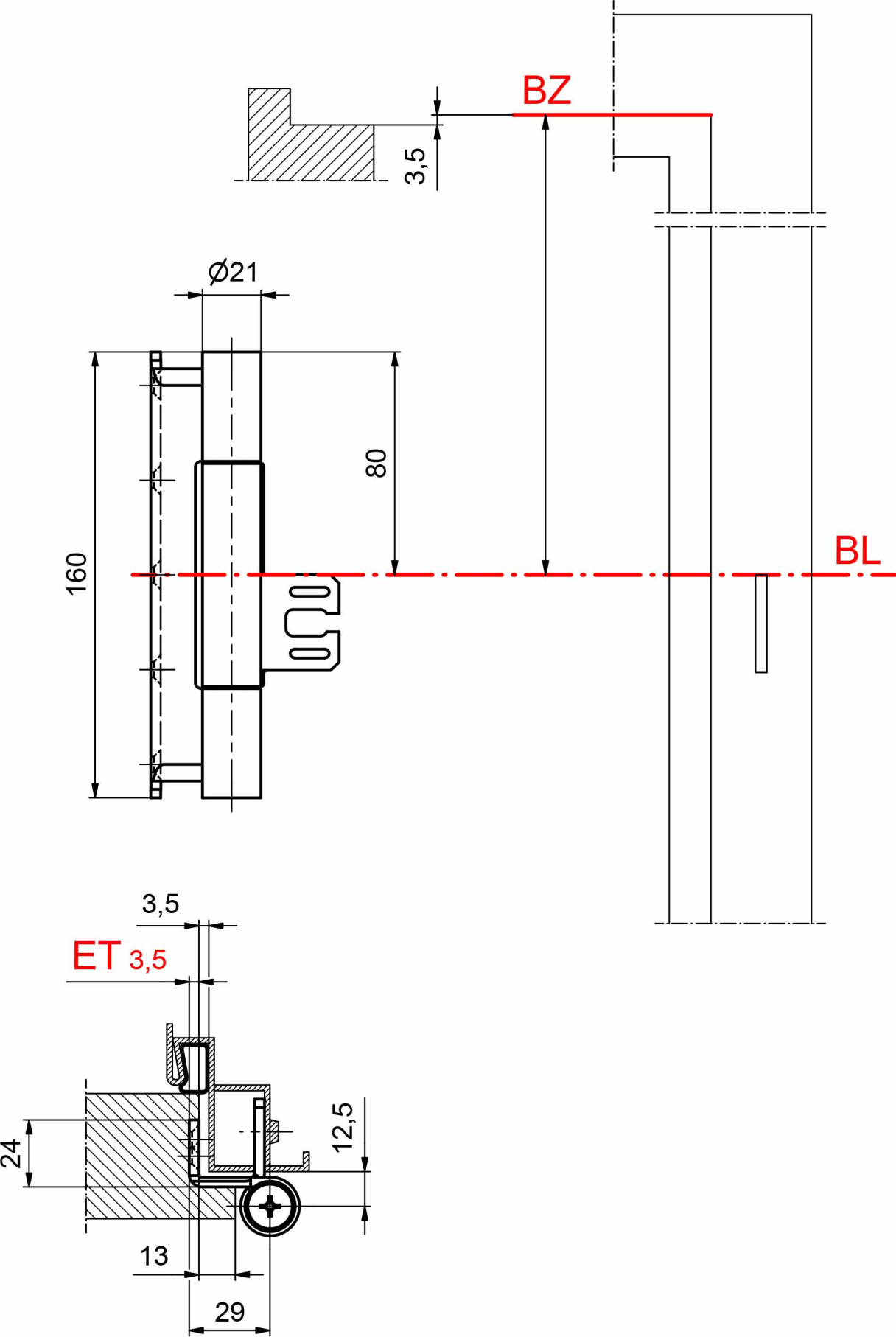
BZ
3,5
Ø21
80
160
BL
3,5
ET 3,5
24
12,5
13
29