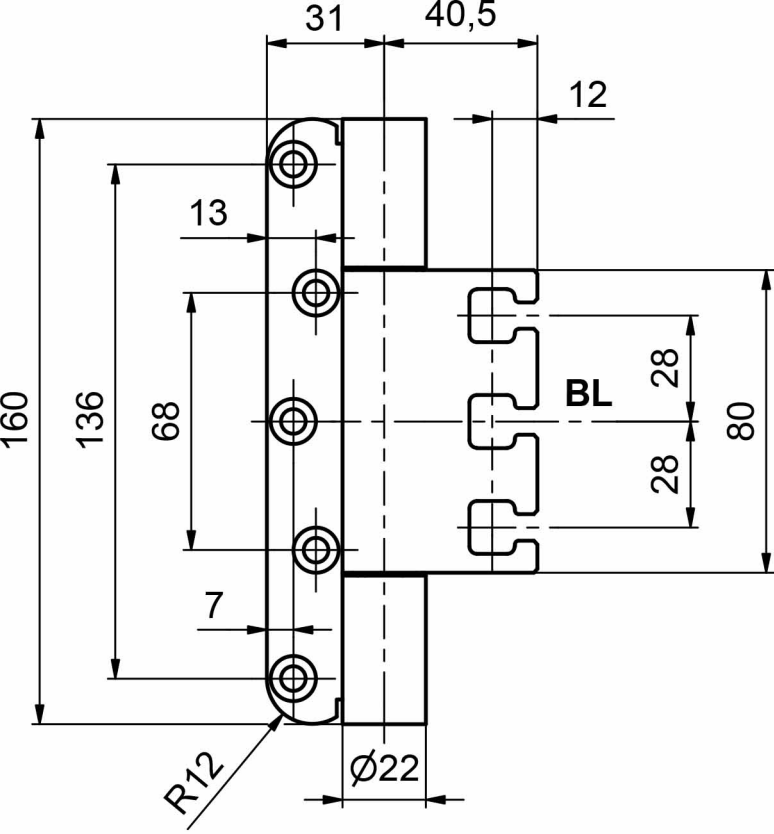
31
40,5
12
13
160
136
68
BL
28
28
80
7
R12
Ø22

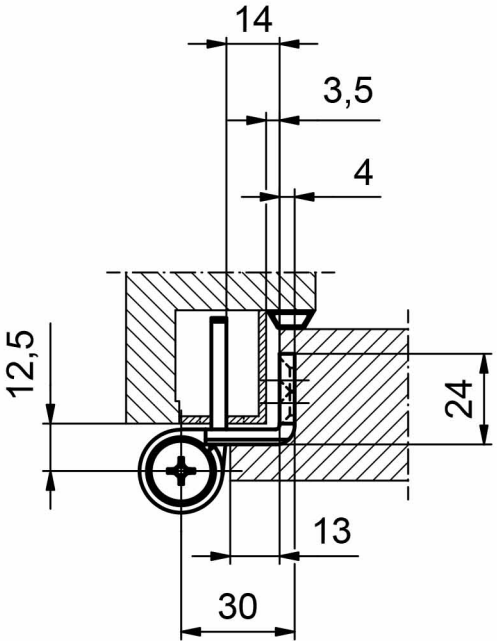
14
3,5
4
12,5
24
13
30