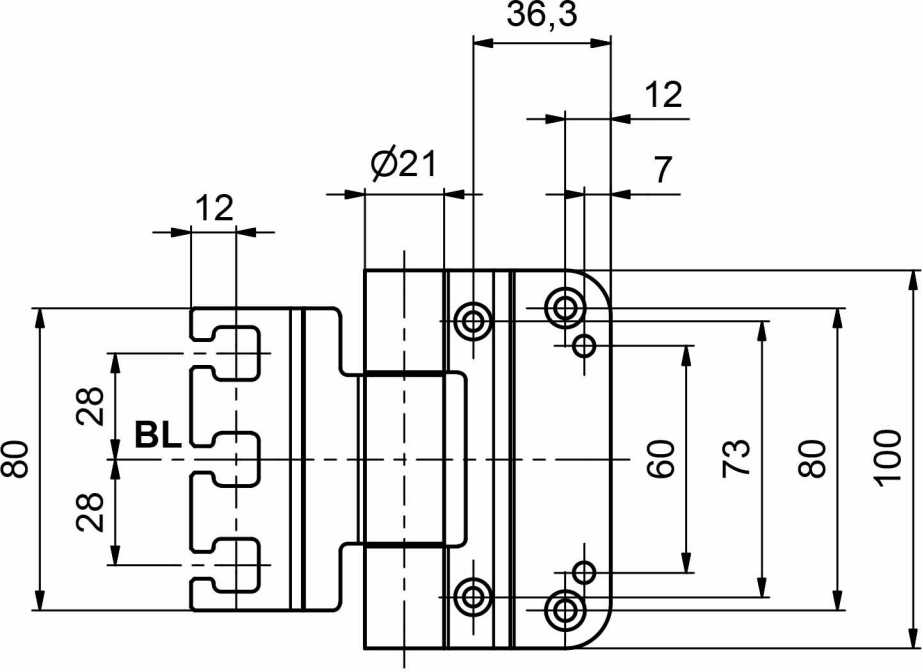
36,3
12
7
Ø21
12
80
28
BL
28
60
73
80
100

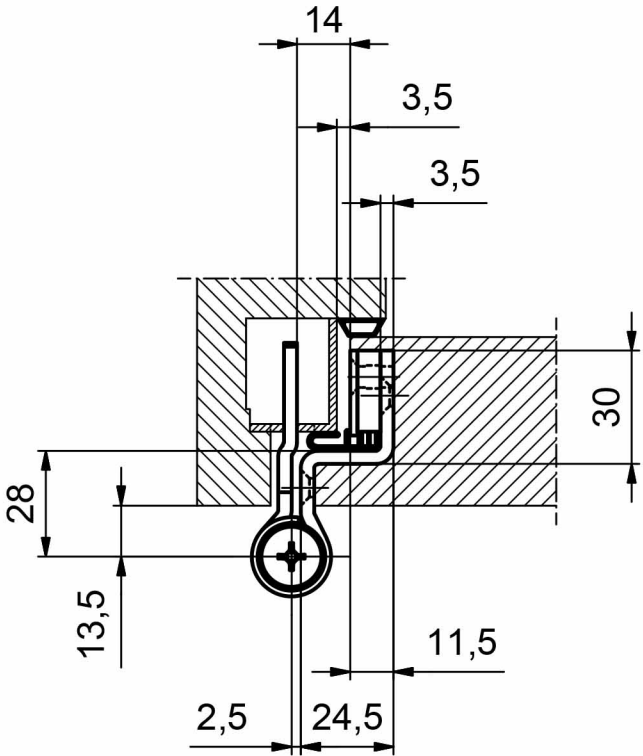
14
3,5
3,5
30
28
13,5
11,5
2,5
24,5