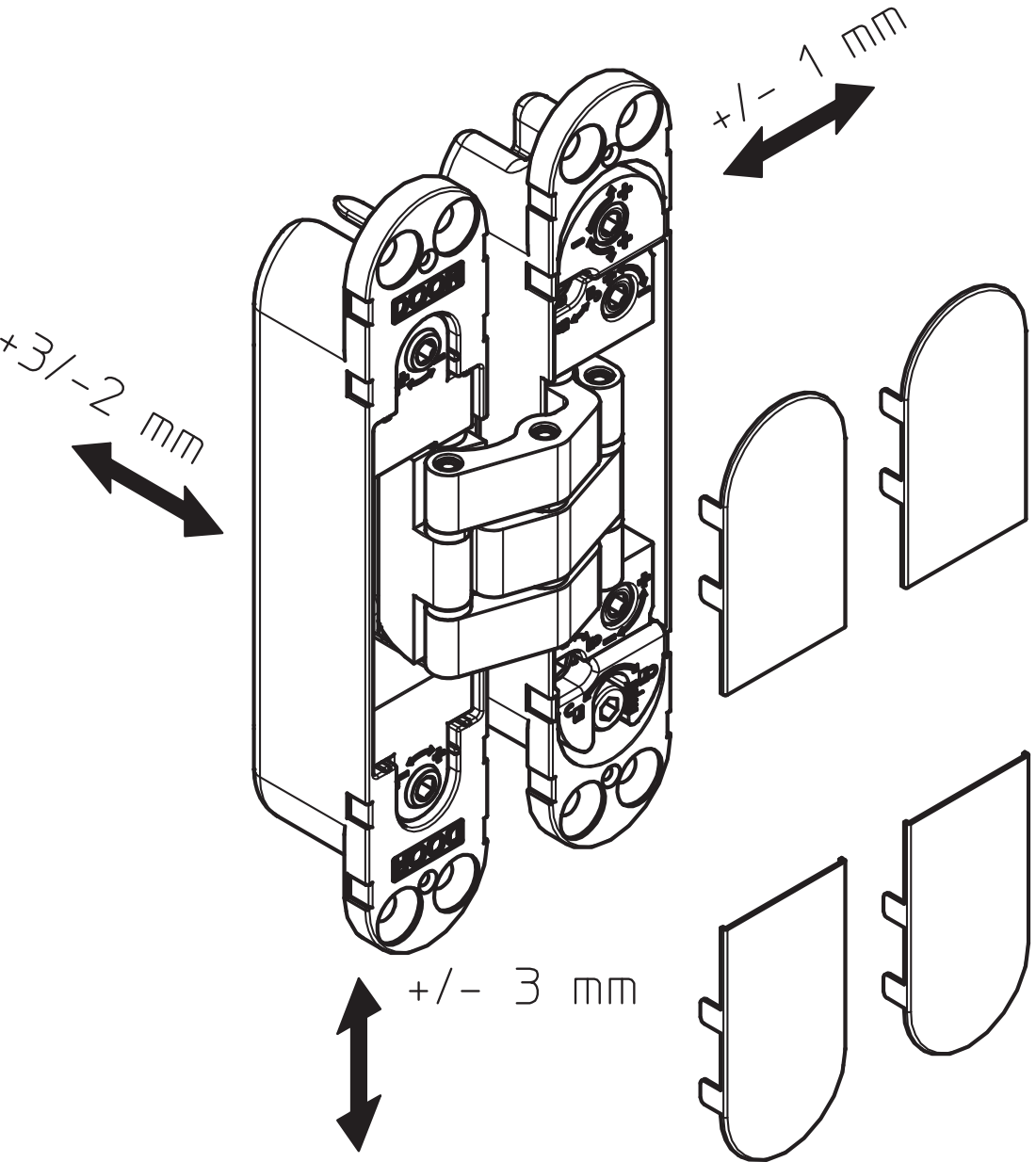
+/- 1 mm
+3/-2 mm
+/- 3 mm