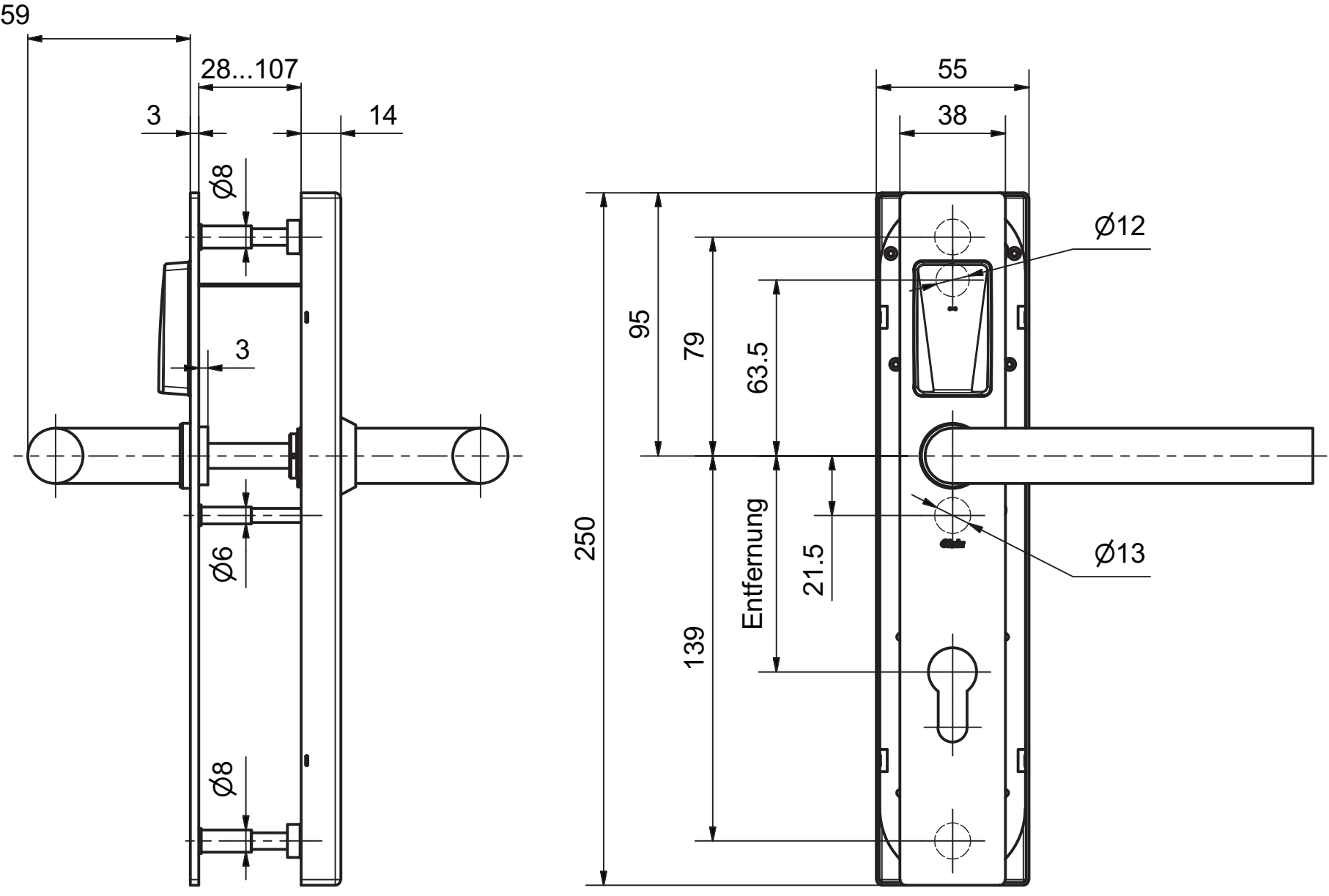
59
28...107
3
14
Ø8
3
Ø6
Ø8
55
38
Ø12
95
79
63.5
250
Entfernung
21.5
Ø13
139