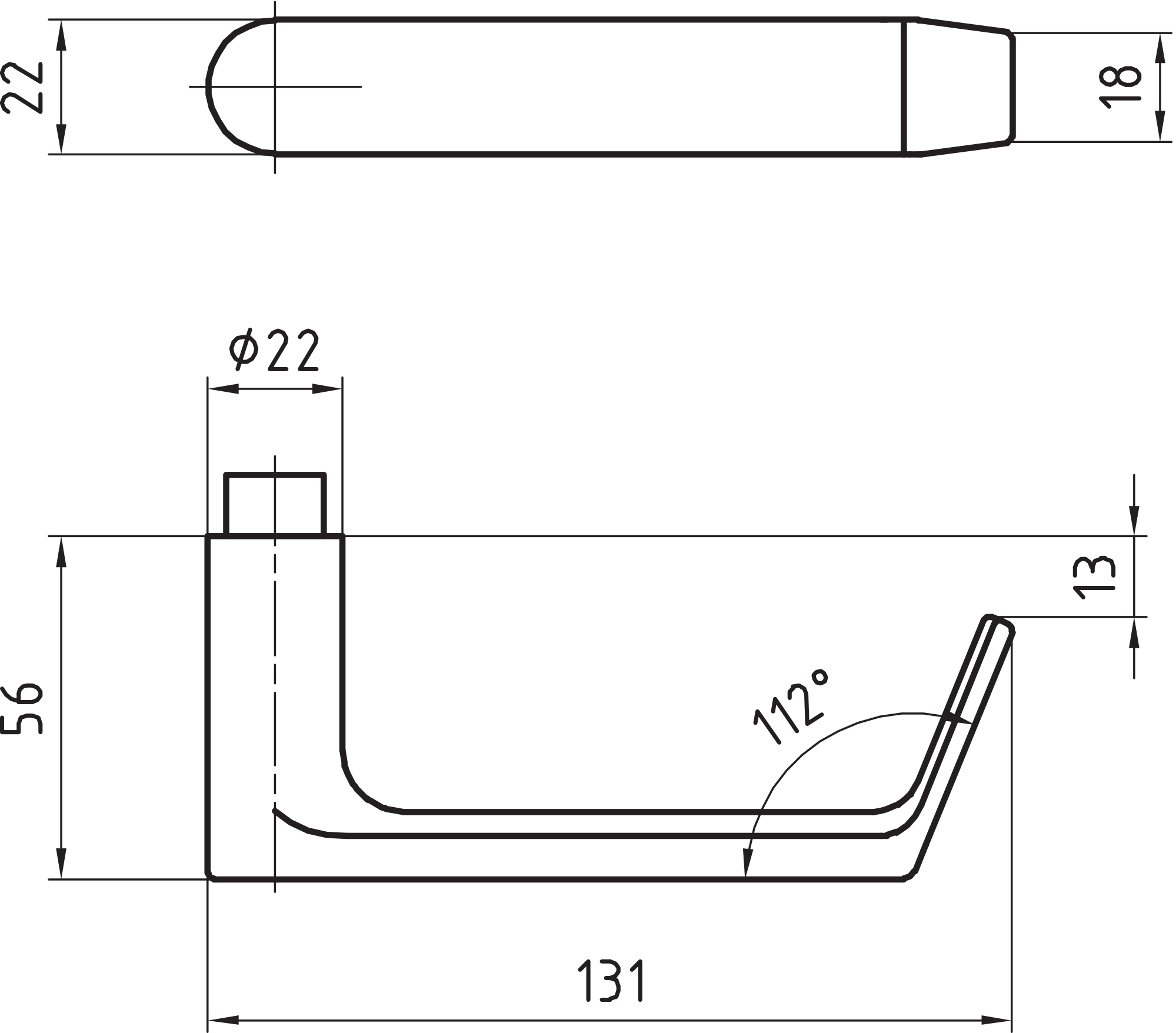
22
18
Φ22
56
13
112°
131